# Deckenwinkel

zur Wandbefestigung, 2 x G 3/8 innen
Artikel Nr. 112608 Typen Nr. DW 266

**P 6-408**

**Technische Daten:**

| | |
|---|---|
| Betriebsdruck max. | 60 bar |
| Temperaturbereich max. | 150 °C |

**Abmessungen:**

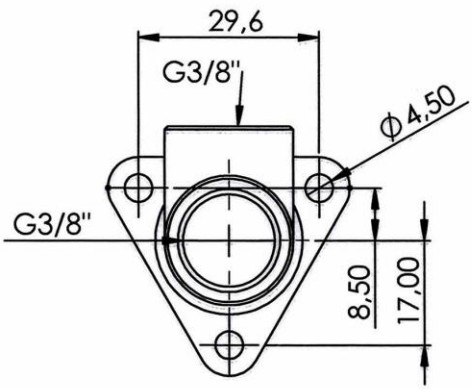


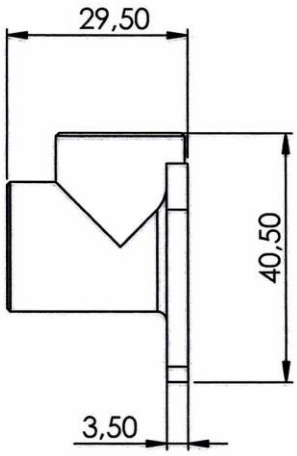


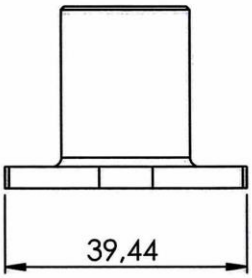


RIEGLER & Co. KG, Vertriebstechnik
Schützenstraße 27 | 72574 Bad Urach
Tel. 07125 9497-642
technik@riegler.de



Technische Änderungen sowie Irrtümer vorbehalten. Die Eignungsprüfung obliegt dem/der Anwender*in. Die angegebenen Daten stellen keine rechtlich zugesicherten Eigenschaften dar